AVARIAS EM CIRCUITO MISTO

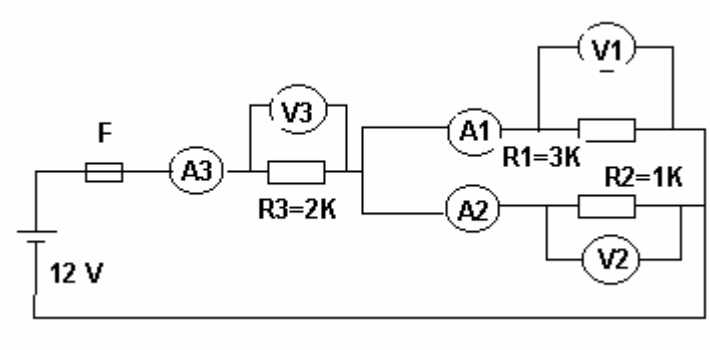

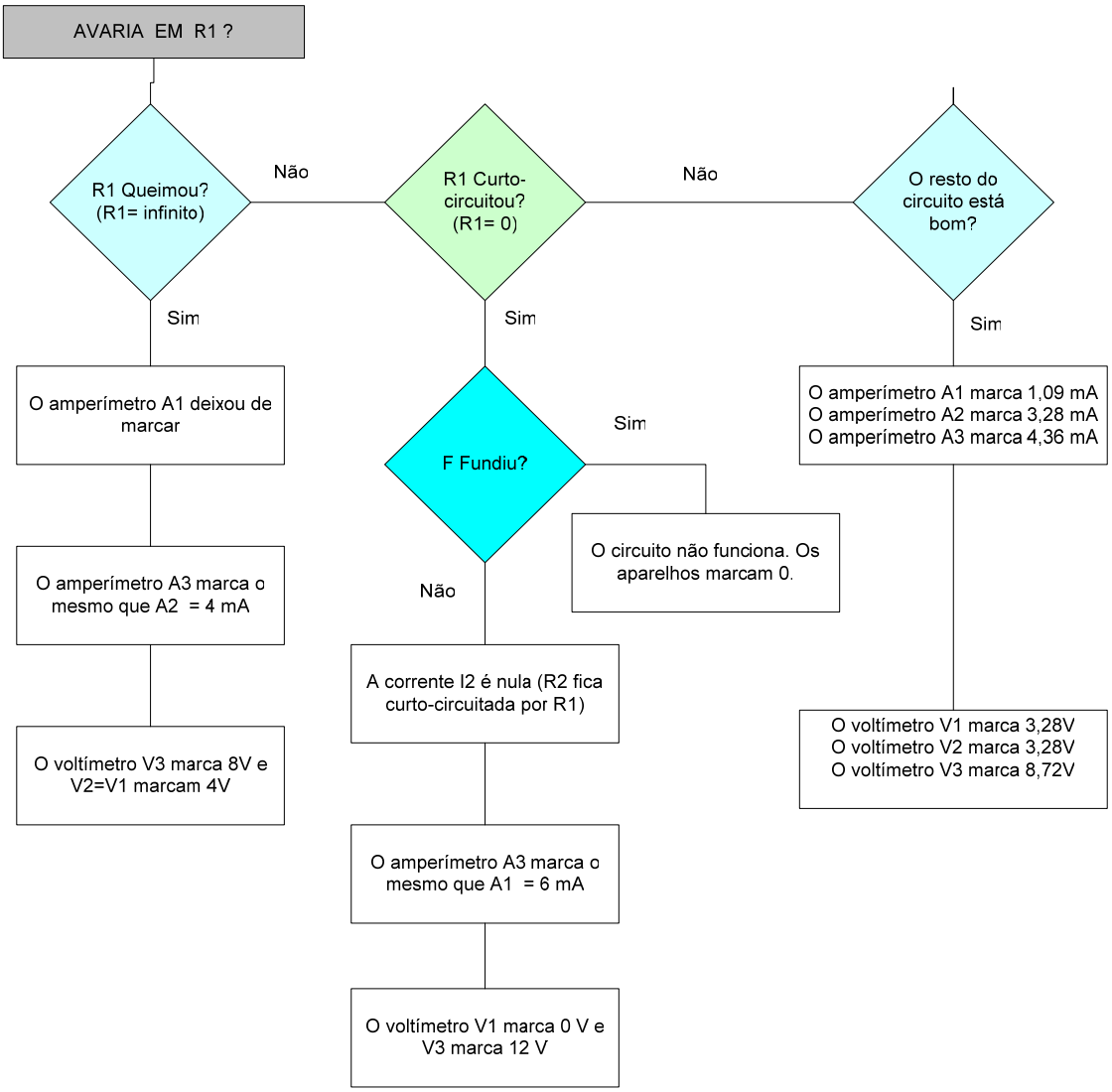

Portela, 30 Outubro 2006 JMatias